Endroit : _____

MIFAB® MHY-10 — BORNE MURALE FAIBLE EN PLOMB ET À L'ÉPREUVE DU GEL

Sp®cification : La borne murale de s®rie MHY-10 ____ (sp®cifier la longueur) de MIFABÈ certifi®e A.S.S.E. 1019-B pour type expos®¸ ¨ auto-vidage, ¨ l'®preuve du gel, faible en plomb, certifi® A.S.S.E. 1019-B casse vide anti-siphon anti vandale int®gral avec raccord de tuyau m©le de 19 mm (3/4©). Ensemble de prise d'eau ®quip® d'un piston en n®opr¯ne pour contr¹ler les fonctions d'®coulement et de drainage, tige de commande en bronze tremp®e, orifice de drainage sous l'®crou hexagonal, bo´tier en laiton robuste, raccord d'entr®e pivotant ¨ 360 degr®s, t°te coul®e en bronze chrom® robuste et plaque de fa- ade chrom®e. Une cl® est fournie avec chaque borne.

Fonction : Con- u pour s'int®grer dans des applications commerciales telles que des immeubles ¨ bureaux, ¨ appartements, des centres commerciaux, des ®coles, des ®glises et des b©timents industriels.

Plomberie et drainage — Section mécanique

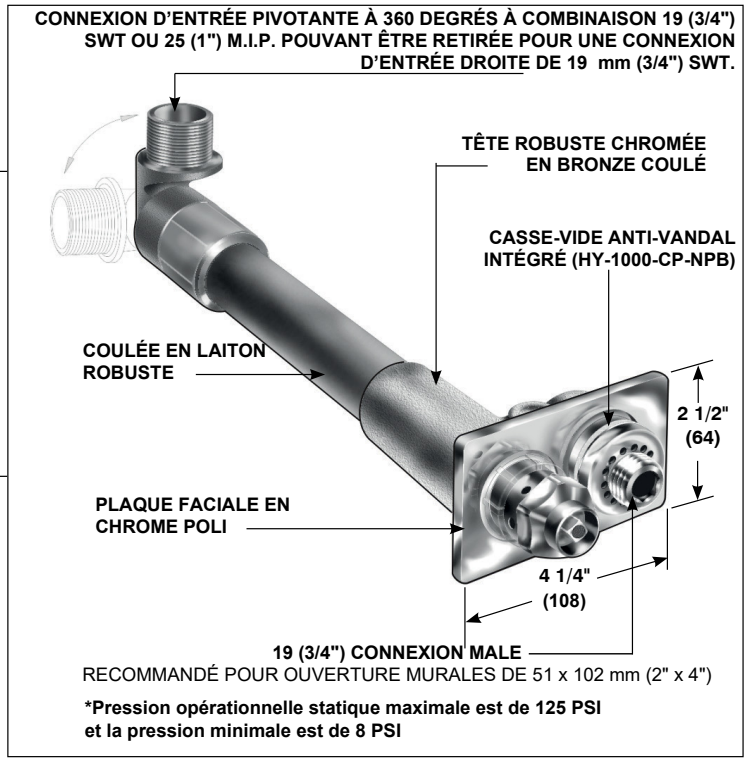

Vue du haut

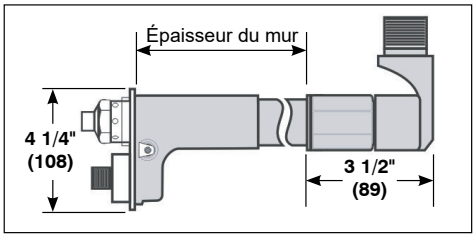

- **CONNEXION PIVOTANTE** – Connexion d'entrée à 360 degrés à combinaison 19 (3/4") SWT. et 25 (1") M.I.P. La connexion pivotante peut être retirée pour un raccord d'entrée droit de 19 (3/4") SWT.
- **CASSE-VIDE** - Le casse-vide intégré, anti-vandalisme et auto-drainant, protège contre les conditions anti-siphon.
- **PLAQUE FACIALE** - Chrome poli.
- **BOÎTIER** - Boîtier en laiton robuste.
- **APPROBATIONS** - La borne murale de la série MHY-10 est testée et certifiée par A.S.S.E., norme 1019-B, et listée par I.A.P.M.O. Le casse-vide anti-siphon est test® et certifi® conforme ¨ la norme 1011 d©A.S.S.E. et list® par I.A.P.M.O.

Lead free

La surface mouillée en contact avec de l'eau consommable contient moins d'un quart d'un pour cent (0,25%) de plomb en poids.

MODÈLE NO.	ÉPAISSEUR DU MUR		LONGUEUR TOTALE		POIDS APPROXIMATIF		CONNEXION D'ENTRÉE PIVOTANTE
	po	mm	po	mm	lb	kg.	po
○ MHY-10-4	4	102	8	203	4.7	2.13	3/4" SWT., Connexion mâle IPS de 1"
○ MHY-10-6	6	152	10	254	5.3	2.41	3/4" SWT., Connexion mâle IPS de 1"
○ MHY-10-8	8	203	12	306	6.0	2.72	3/4" SWT., Connexion mâle IPS de 1"
○ MHY-10-10	10	254	14	357	6.7	3.04	3/4" SWT., Connexion mâle IPS de 1"
○ MHY-10-12	12	305	16	406	7.3	3.31	3/4" SWT., Connexion mâle IPS de 1"
○ MHY-10-14	14	356	18	457	8.0	3.63	3/4" SWT., Connexion mâle IPS de 1"
○ MHY-10-16	16	406	20	508	9.0	4.09	3/4" SWT., Connexion mâle IPS de 1"
○ MHY-10-18	18	457	22	559	10.0	4.54	3/4" SWT., Connexion mâle IPS de 1"
○ MHY-10-20	20	508	24	610	10.7	4.86	3/4" SWT., Connexion mâle IPS de 1"
○ MHY-10-22	22	559	26	660	11.3	5.13	3/4" SWT., Connexion mâle IPS de 1"
○ MHY-10-24	24	610	28	711	12.0	5.45	3/4" SWT., Connexion mâle IPS de 1"

SUFFIXE	VARIATIONS FACULTATIVES
☐ -0	Connexion de boyau de 1" (25)
☐ -52	Casse-vide à double contrôle A.S.S.E. 1052
☐ -WC	Pince à mur

SUFFIXE	VARIATIONS FACULTATIVES
☐ -DVB	Casse-vide plaqué chrome à double contrôle (MHY-9006-CP)
☐ -BA	Acheter un produit conforme à la loi américaine
☐ -PA	Produit conforme à la Pennsylvania Steel Act

AVERTISSEMENT DE PROPOSITION DE CALIFORNIE 65. Ce produit contient des produits chimiques reconnus par l'État de Californie pouvant causer le cancer, des anomalies congénitales ou d'autres problèmes de reproduction.

Nom de tâche : _____ Page No. : _____

No. section : _____ Entrepreneur : _____

Échéancier : _____ Bon de commande : _____

MIFAB® *se réserve le droit de modifier le matériel et la conception sans préavis ni obligation.*

USA: 1-800-465-2736 www.mifab.com CAN: 1-800-387-3880